Naolejacz

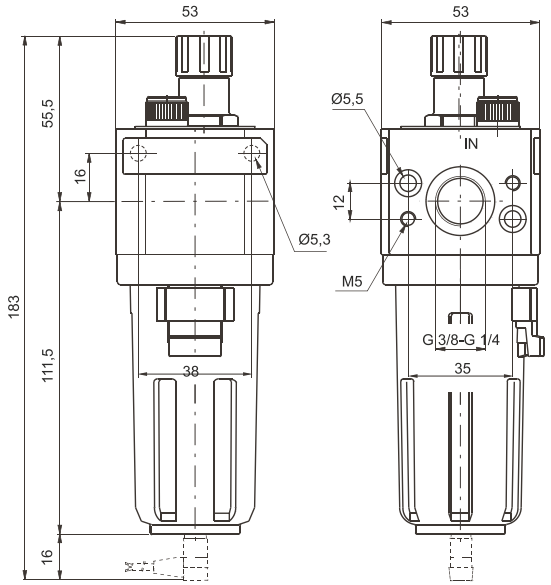

Kod zamówieniowy

17203Ⓒ.Ⓣ

Ⓒ	PRZYŁĄCZA
	A = G 1/4"
	B = G 3/8"
Ⓣ	TYP
	MA = czujnik min. poziomu oleju N.O., ze złączem elektrycznym
	MC = czujnik min. poziomu oleju N.Z., ze złączem elektrycznym

Przykład kodu zamówieniowego: 17203B - naolejacz z przyłączami G 3/8"
W wersji z czujnikiem minimalnego poziomu oleju normalnie otwartej (MA) styk jest otwarty, gdy poziom oleju jest powyżej minimum; w wersji normalnie zamkniętej (MC) styk jest zamknięty pow. minimum.

Charakterystyka przepływu

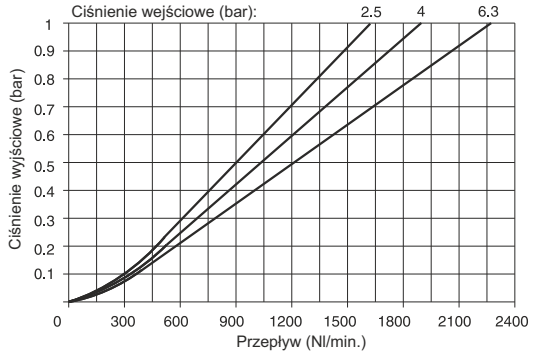

Charakterystyka pracy

- Naolejanie mgłą olejową zależne od przepływu
- Korpus wykonany z lekkiego stopu
- Możliwość przymocowania do ściany za pomocą śrub M5 zabezpieczonych osłonkami
- Przezroczysty zbiornik z technopolimeru z osłoną z technopolimeru
- Możliwość obserwacji poziomu kondensatu pod każdym kątem, również z osłoną.
- Zbiornik przymocowany do korpusu za pomocą oprawki bagnetowej i przycisku bezpieczeństwa.
- Przezroczysta kopułka z technopolimeru z gałką regulacyjną.
- Bardzo dokładna regulacja dozowania oleju
- Elektryczne złącze do wskazania niskiego poziomu.
- Używać przewodów C1, C2 lub C3 do podłączenia (patrz sekcja 6 "Czujniki").

Dane techniczne

Przyłącza	G 1/4" - G 3/8"
Maksym. ciśnienie pracy	13 bar
Temperatura pracy	-5°C - +50°C
Przyłącza manometru	G 1/8"
Waga	280g
Wskazana ilość dozowanego oleju	1 kropla na każde 300/600 Nl
Typ oleju	FD22 - HG32
Pojemność zbiornika	52 cm³
Pozycja mocowania	Pionowa
Śruby mocujące	M5
Min. przepływ przy 6,3 bar	20 Nl/min
Maksym. moment dokręcenia przyłączy	25 Nm