Filtr sprężonego powietrza (F)

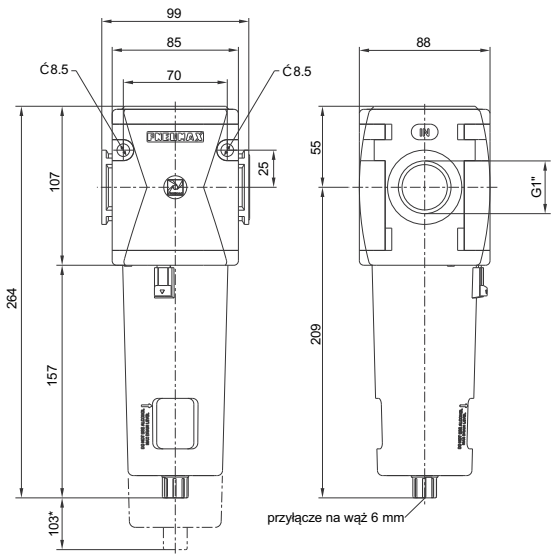

* maksymalna odległość przy zdjęciu zbiornika

Przykład zamówieniowy: **N174BFB**: rozmiar 4, Filtr, przyłącza G1", wkład filtracyjny z porami 20 um.

Charakterystyka przepływu

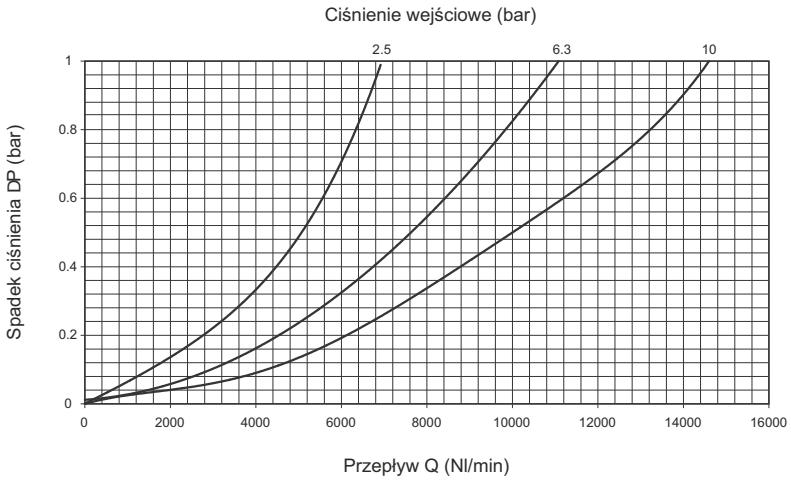

Charakterystyka

- podwójny sposób filtracji: siła odśrodkowa i wkład filtracyjny
- wkład filtracyjny z wysokiej gęstości polietylenu (HDPE) o trzech wielkościach porów filtracyjnych (5 um, 20 um, 50 um) (wkład można regenerować przez umycie lub wymienić na nowy)
- przeźroczysty zbiornik filtra wykonany z poliwęglanu
- tworzywowa osłona zabezpieczająca zbiornik
- montaż zbiornika za pomocą mechanizmu bagnetowego z przyciskiem zabezpieczającym
- standardowo półautomat spust kondensatu (spust ręczny lub po odpow.), w opcji automatyczny spust kondensatu (spust po zapełnieniu 2/3 obj. zb.)

Ważne:

Dla wersji z automatycznym spustem kondensatu aby zapewnić właściwy odpływ należy zastosować złącze na wąż o rozmiarze (minimum) 6 mm.

Dane techniczne

Przyłącza	G1"
Maksymalne ciśnienie wejściowe	13 bar (1.3 MPa)
Minimalne ciśnienie pracy dla wersji z automatycznym spustem kondensatu	0.5 bar
Maksymalne ciśnienie pracy dla wersji z automatycznym spustem kondensatu	10 bar
Temperatura pracy	-5°C ÷ +50°C
Waga	1155 g
Wielkość porów wkładu filtracyjnego	5 µm - 20 µm - 50 µm
Pojemność szklanki zbiornika	90 cm^3
Pozycja montażu	Pionowa
Śruby mocujące	M8

Kod zamówieniowy

N174BF S O

S	Rozmiar porów wkładu filtr.
	A = 5 um
	B = 20 um
	C = 50 um
O	Opcje
	= standard*
	S = autom. spust kondensatu

*nie wymaga dod. oznaczeń

Filtr dokładny, koalescencyjny (D)

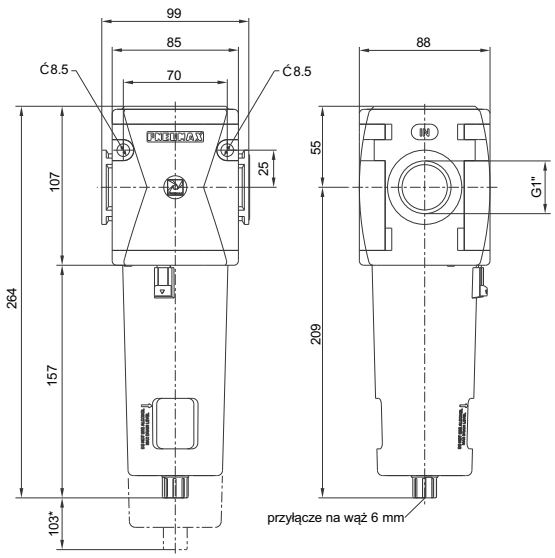

* maksymalna odległość przy zdjęciu zbiornika

Przykład zamówieniowy: **N174BDA**: rozmiar 4, filtr dokładny (koalescencyjny), przyłącza G1", efektywność filtracji 99,97%.

Charakterystyka przepływu

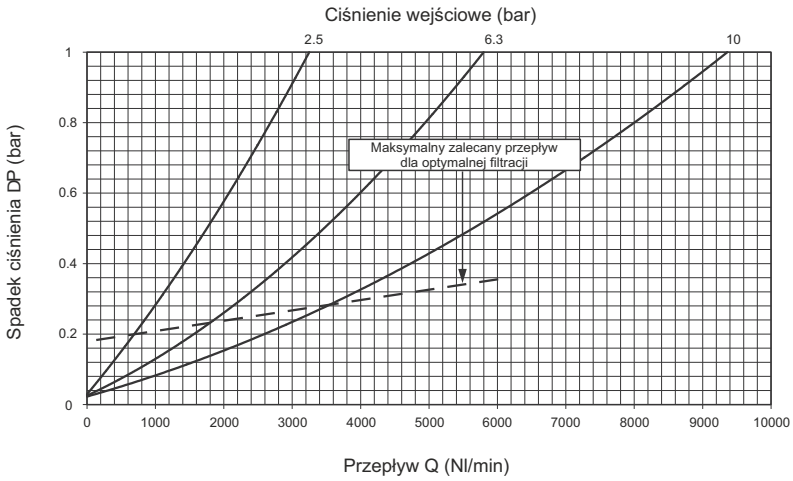

Charakterystyka

- dokładny wkład filtracyjny o porach o wielkości 0,01 um
- przeźroczysty zbiornik filtra wykonany z poliwęglanu
- tworzywowa osłona zabezpieczająca zbiornik
- montaż zbiornika za pomocą mechanizmu bagnetowego z przyciskiem zabezpieczającym
- standardowo półautomat spust kondensatu (spust ręczny lub po odpow.), w opcji automatyczny spust kondensatu (spust po zapełnieniu 2/3 obj. zb.)

Ważne:

Przed filtrem dokładnym (koalescencyjnym) zaleca się użycie wstępnego filtra z wkładem 5 um.
Aby zapewnić właściwy odpływ kondensatu ze zbiornika należy zastosować złącze na wąż o rozmiarze (minimum) 6 mm.

Dane techniczne

Przyłącza	G1"
Maksymalne ciśnienie wejściowe	13 bar (1.3 MPa)
Minimalne ciśnienie pracy dla wersji z automatycznym spustem kondensatu	0.5 bar
Maksymalne ciśnienie pracy dla wersji z automatycznym spustem kondensatu	10 bar
Temperatura pracy	-5°C ÷ +50°C
Waga	1235 g
Efektywność filtracji cząstek do 0,01 um	99,97%
Pojemność szklanki zbiornika	90 cm^3
Pozycja montażu	Pionowa
Śruby mocujące	M8

Kod zamówieniowy

N174BDEO

E	Efektywność filtracji A = 99,97%
O	Opcje = standard* S = autom. spust kondensatu

*nie wymaga dod. oznaczeń